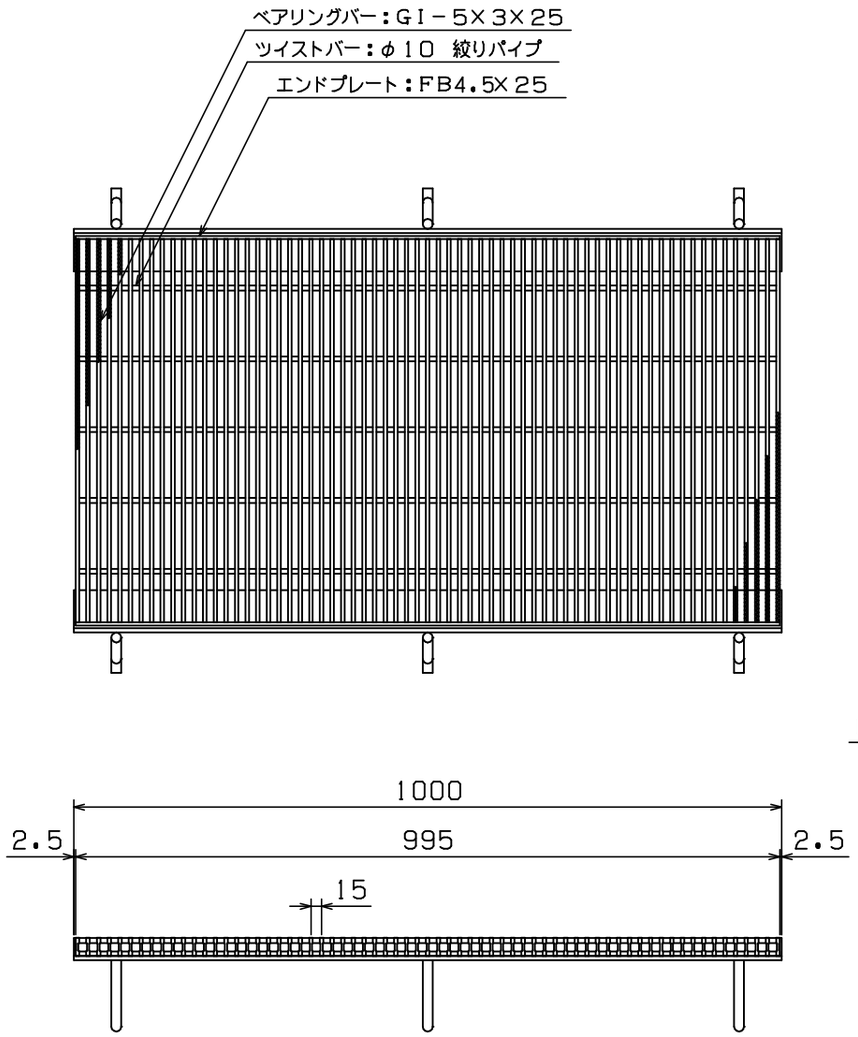

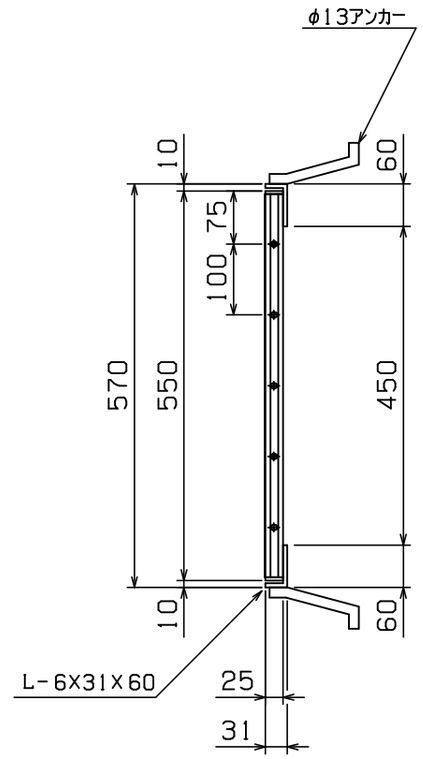

◇ 荷 重 計 算 ◇

設計条件

荷重基準： 鋼道路橋等設計示方による
荷　　重： 500Kg／m²（等分布荷重）
載荷寸法： 全面等分布負載
許容応力： σb= 18.0Kg／mm²（SS400使用）

スパン ： L = 450 mm

W ：主部材が支える最大全面荷重(Kg)
N ：荷重を受ける主部材本数
(Z)：主部材断面係数
A ：実効負載面積

荷重計算

群集荷重

$$W = \frac{8\sigma bZ}{L} = \frac{8\times18\times Z}{450} = 0.320\times Z$$

$$Z = N(Z) = 34\times0.485\times10^3 = 16.49\times10^3$$

$$\therefore W = 0.320\times16.49\times10^3 = 5.28\times10^3 \ (Kg)$$

$$A = 0.45\times1.00 = 0.45 \ (m^2)$$

$$\therefore W/A = \frac{5.28\times10^3}{0.45} = 11733 > 500 \ (Kg/m^2)$$

以上より群集荷重は充分である

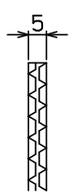

主部材ノンスリップ部詳細

本体重量： 30.2Kg
受枠重量： 8.9Kg

＜表面処理＞
本体：溶融亜鉛メッキ
受枠：黒ペイント塗装

担当	製図	検図	尺度	作図	工事名
	岡本	戸田	1／10	年 月 日	
					図面番号 GTBPH25-4.5 歩
タイヘイグレーチング 石田鉄工株式会社					図面名称 GTBPH 550X995X25 Lアングル