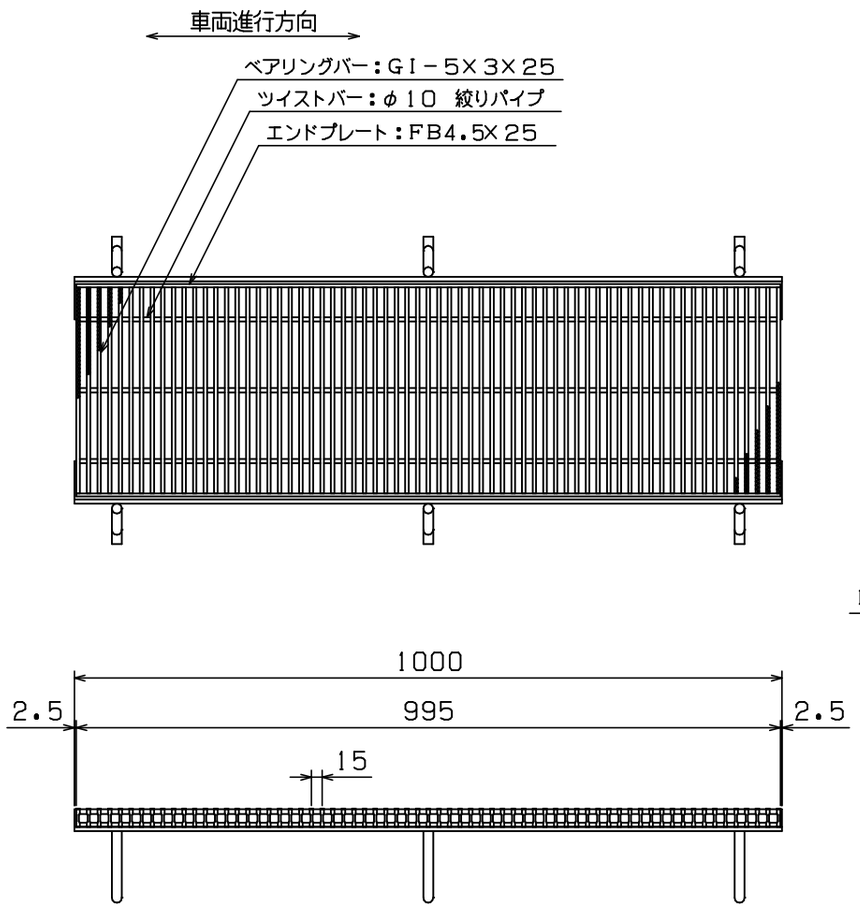

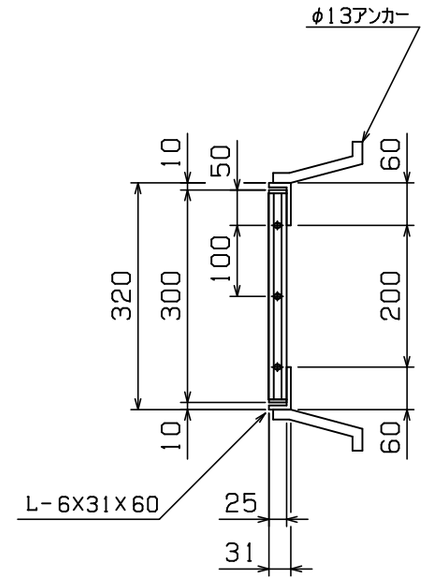

◇ 荷 重 計 算 ◇

設計条件

荷重基準： 鋼道路橋等設計示方書による
荷　　重： T－20 （後輪一輪荷重： 8000Kg）
載荷寸法： 200mm×500mm （等分布負載）
許容応力： σb= 18.0Kg／mm^2 （SS400使用）
衝撃係数： i ＝ 0.0
スパン ： L ＝ 200 mm

W ：主部材が支える最大後輪一輪荷重(Kg)
N ：荷重を受ける主部材本数
〔Z〕：主部材断面係数（mm^3）
S ：溝幅方向載荷寸法（mm）

荷重計算

側 溝 （溝幅≦載荷寸法Sの場合）

$$W = \frac{8\sigma bZ}{L} \times \frac{S}{L} = \frac{8\times18\times500\times Z}{200^2} = 1.800\times Z$$

$$Z = N(Z) = 14\times0.485\times10^3 = 6.79\times10^3$$

$$\therefore W = 1.800\times6.79\times10^3 = 12.22\times10^3 \ (Kg)$$

$$T = 0.4^{-1}\times10^{-3}\times W$$
$$= 0.4^{-1}\times10^{-3}\times12.22\times10^3$$
$$= 30.6 > 20$$

以上より T－ 20 となる

本体重量： 17.0Kg
受枠重量： 8.9Kg

＜表面処理＞
本体：溶融亜鉛メッキ
受枠：黒ペイント塗装

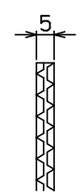

主部材ノンスリップ部詳細

担 当	製 図	検 図	尺 度	作図日
	戸田	伊藤	1／10	年 月 日

タイヘイグレーチング
石田鉄工株式会社

工事名

図面番号 GTBPH25-2 T-20 側

図面名称 GTBPH 300X995X25
Lアングル

(P=15)