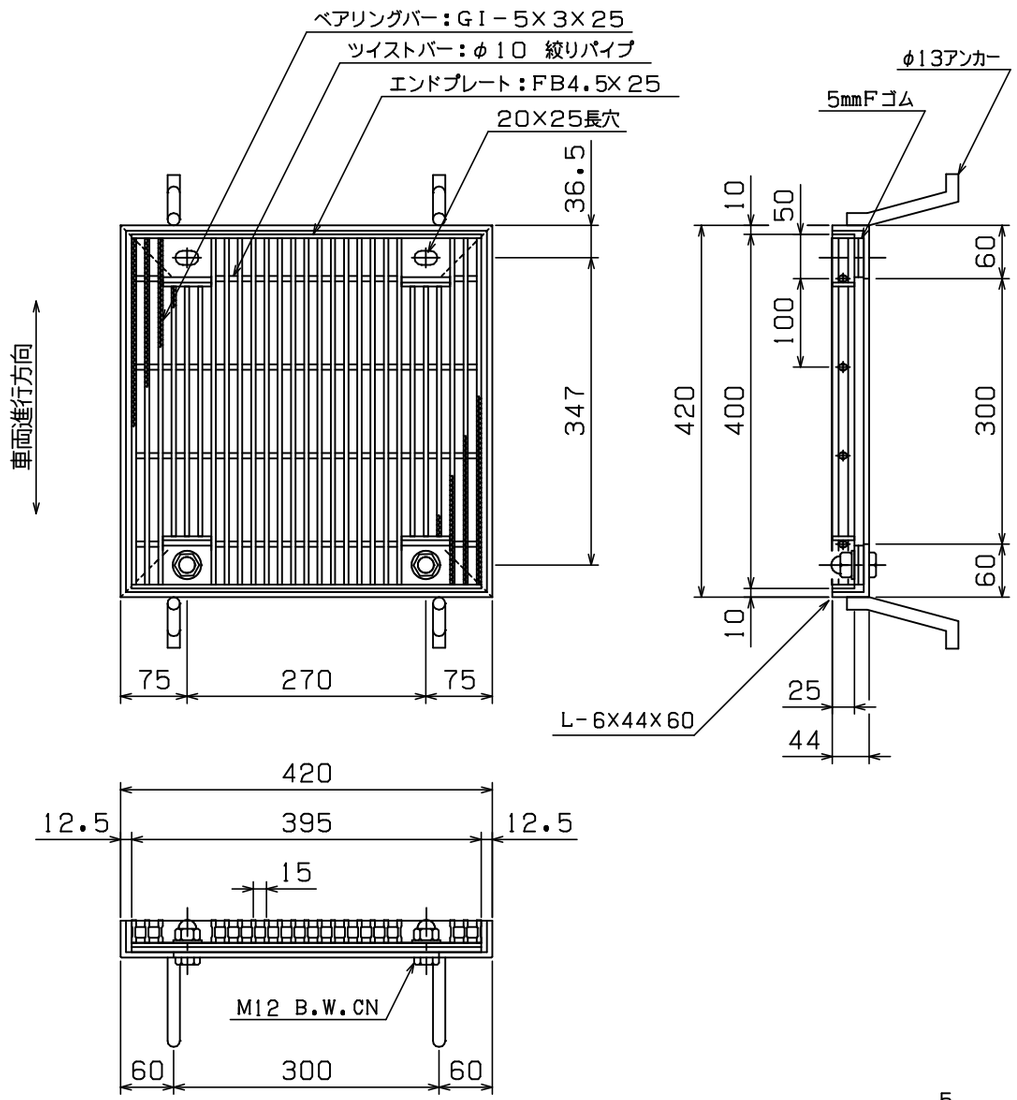


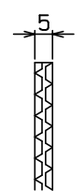


主部材ノンスリップ部詳細

## ◇ 荷 重 計 算 ◇

設計条件

荷重基準： 鋼道路橋等設計示方による
荷　　重： T－6 （後輪一輪荷重： 2400Kg）
載荷寸法： 240mm×200mm （等分布負載）
許容応力： $\sigma b$= 18.0Kg／$mm^2$（SS400使用）

スパン ： L = 300 mm

W ：主部材が支える最大後輪一輪荷重(Kg)
N ：荷重を受ける主部材本数
（Z）：主部材断面係数
S ：溝幅方向載荷寸法

荷重計算

横断溝 （溝幅＞載荷寸法Sの場合）

$$W = \frac{8\sigma b Z}{2L-S} = \frac{8\times 18\times Z}{2\times 300-200} = 0.360\times Z$$

$$Z = N(Z) = 16\times 0.485\times 10^3 = 7.76\times 10^3$$

$$\therefore W = 0.360\times 7.76\times 10^3 = 2.79\times 10^3 \text{ (Kg)}$$

$$T = 0.4^{-1}\times 10^{-3}\times W$$
$$= 0.4^{-1}\times 10^{-3}\times 2.79\times 10^3$$
$$= 7.0 > 6$$

以上より T－ 6 となる

本体重量： 10.0Kg
受枠重量： 8.5Kg

＜表面処理＞
本体：溶融亜鉛メッキ
受枠：黒ペイント塗装

| 担 当 | 製 図 | 検 図 | 尺 度 | 作 図 |
|---|---|---|---|---|
| | 岡本 | 戸田 | 1／8 | 年 月 日 |

タイヘイグレーチング
石田鉄工株式会社

工事名

図面番号 GTLOJPH25-33B T-6

図面名称 GTLOJPH 400×395×25 ゴム付
4L枠 Bタイプ

(P=15)