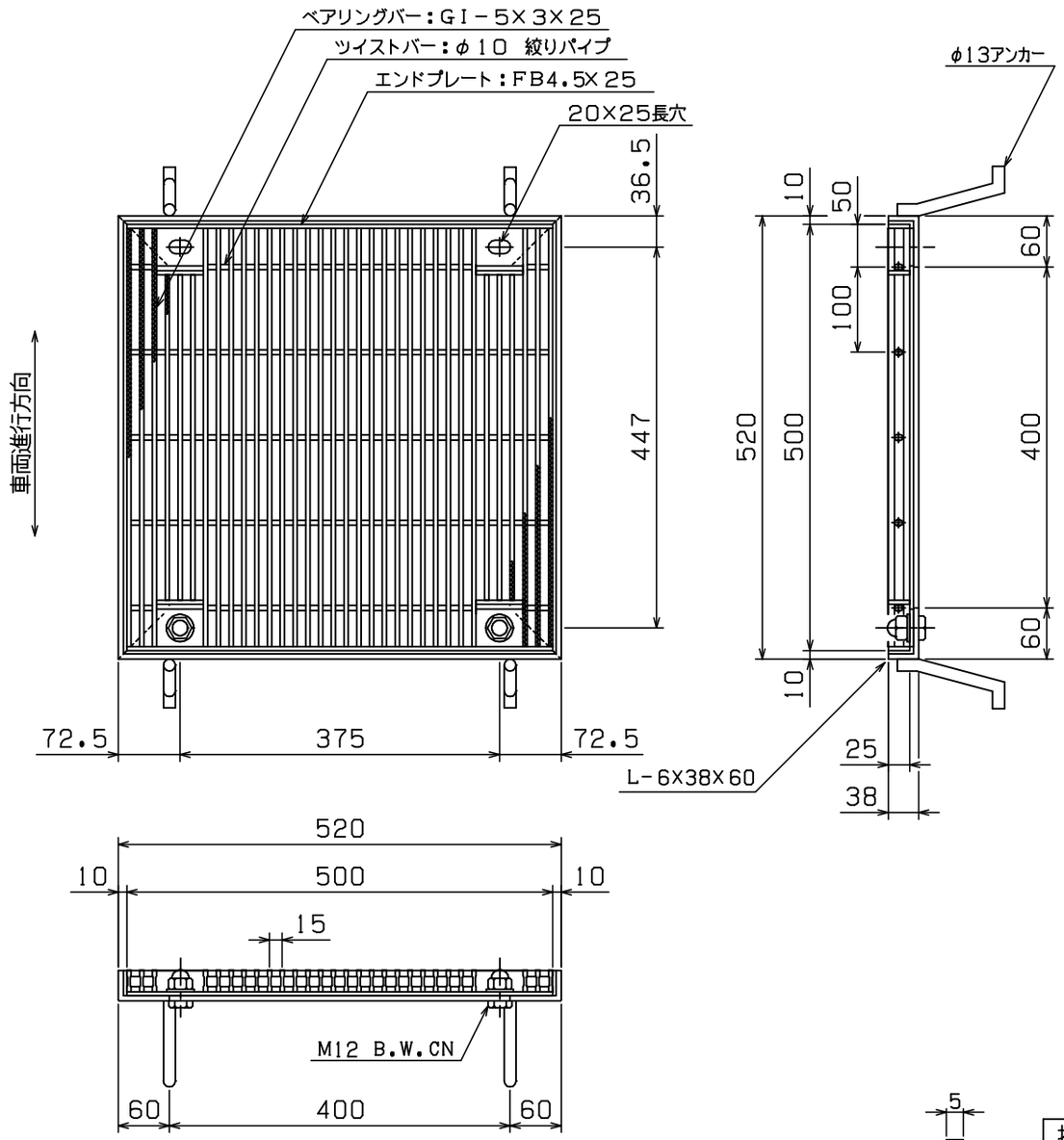

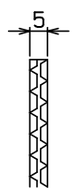

主部材ノンスリップ部詳細

◇ 荷 重 計 算 ◇

設計条件

荷重基準： 鋼道路橋等設計示方による
荷　　重： T－2 （後輪一輪荷重： 800Kg）
載荷寸法： 160mm×200mm （等分布負載）
許容応力： σb= 18.0Kg／mm^2 （SS400使用）

スパン ： L = 400 mm

W ：主部材が支える最大後輪一輪荷重(Kg)
N ：荷重を受ける主部材本数
（Z）：主部材断面係数
S ：溝幅方向載荷寸法

荷重計算

横断溝 （溝幅＞載荷寸法Sの場合）

$$W = \frac{8\sigma b Z}{2L-S} = \frac{8\times 18\times Z}{2\times 400-200} = 0.240\times Z$$

$$Z = N(Z) = 11\times 0.485\times 10^3 = 5.34\times 10^3$$

$$\therefore W = 0.240\times 5.34\times 10^3 = 1.28\times 10^3 \text{ (Kg)}$$

$$T = 0.4^{-1}\times 10^{-3}\times W$$
$$= 0.4^{-1}\times 10^{-3}\times 1.28\times 10^3$$
$$= 3.2 > 2$$

以上より T－ 2 となる

本体重量： 15.4Kg
受枠重量： 9.7Kg

＜表面処理＞
本体：溶融亜鉛メッキ
受枠：黒ペイント塗装

担 当	製 図	検 図	尺 度	作 図
	岡本	戸田	1／8	年 月 日

タイヘイグレーチング
石田鉄工株式会社

工事名

図面番号 GTLOJPH25-44A T-2

図面名称 GTLOJPH 500X500X25
4L枠 Aタイプ

(P=15)