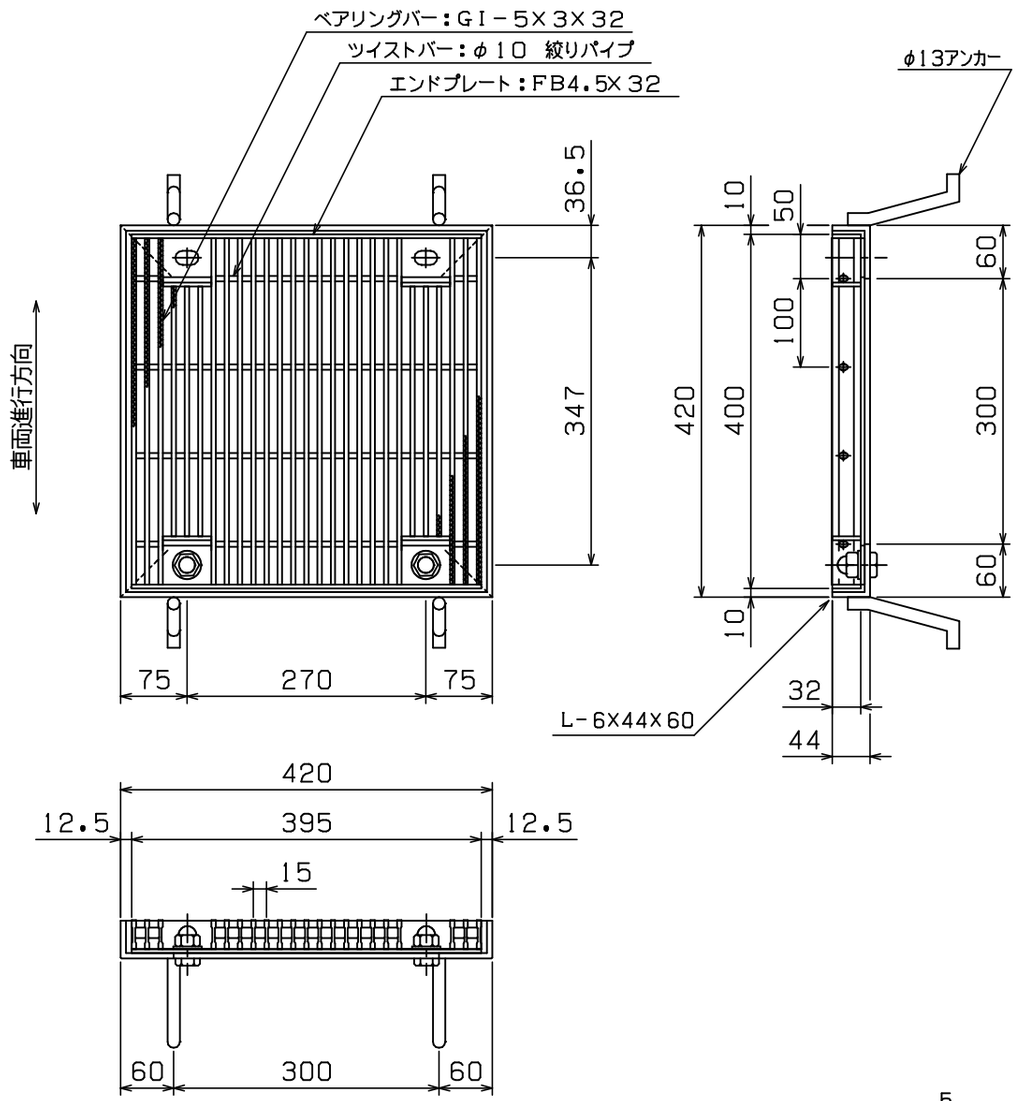

◇ 荷 重 計 算 ◇

設計条件

荷重基準： 鋼道路橋等設計示方による
荷　　重： T－20 （後輪一輪荷重： 8000Kg）
載荷寸法： 500mm×200mm （等分布負載）
許容応力： σb= 18.0Kg／mm^2（SS400使用）

スパン ： L = 300 mm

W ：主部材が支える最大後輪一輪荷重(Kg)
N ：荷重を受ける主部材本数
(Z) ：主部材断面係数
S ：溝幅方向載荷寸法

荷重計算

横断溝 （溝幅＞載荷寸法Sの場合）

$$W = \frac{8\sigma b Z}{2L-S} = \frac{8\times 18\times Z}{2\times 300-200} = 0.360\times Z$$

$$Z = N(Z) = 34\times 0.794\times 10^3 = 27.00\times 10^3$$

$$\therefore W = 0.360\times 27.00\times 10^3 = 9.72\times 10^3 \text{ (Kg)}$$

$$T = 0.4^{-1}\times 10^{-3}\times W$$
$$= 0.4^{-1}\times 10^{-3}\times 9.72\times 10^3$$
$$= 24.3 > 20$$

以上より T－ 20 となる

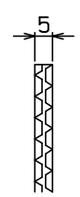

主部材ノンスリップ部詳細

本体重量： 12.5Kg
受枠重量： 8.5Kg

＜表面処理＞
本体：溶融亜鉛メッキ
受枠：黒ペイント塗装

担当	製図	検図	尺度	作図	工事名
	岡本	戸田	1／8	年 月 日	

図面番号 GTLOJPH32-33A T-20

タイヘイグレーチング
石田鉄工株式会社

図面名称 GTLOJPH 400X395X32
4L枠 Aタイプ

(P=15)