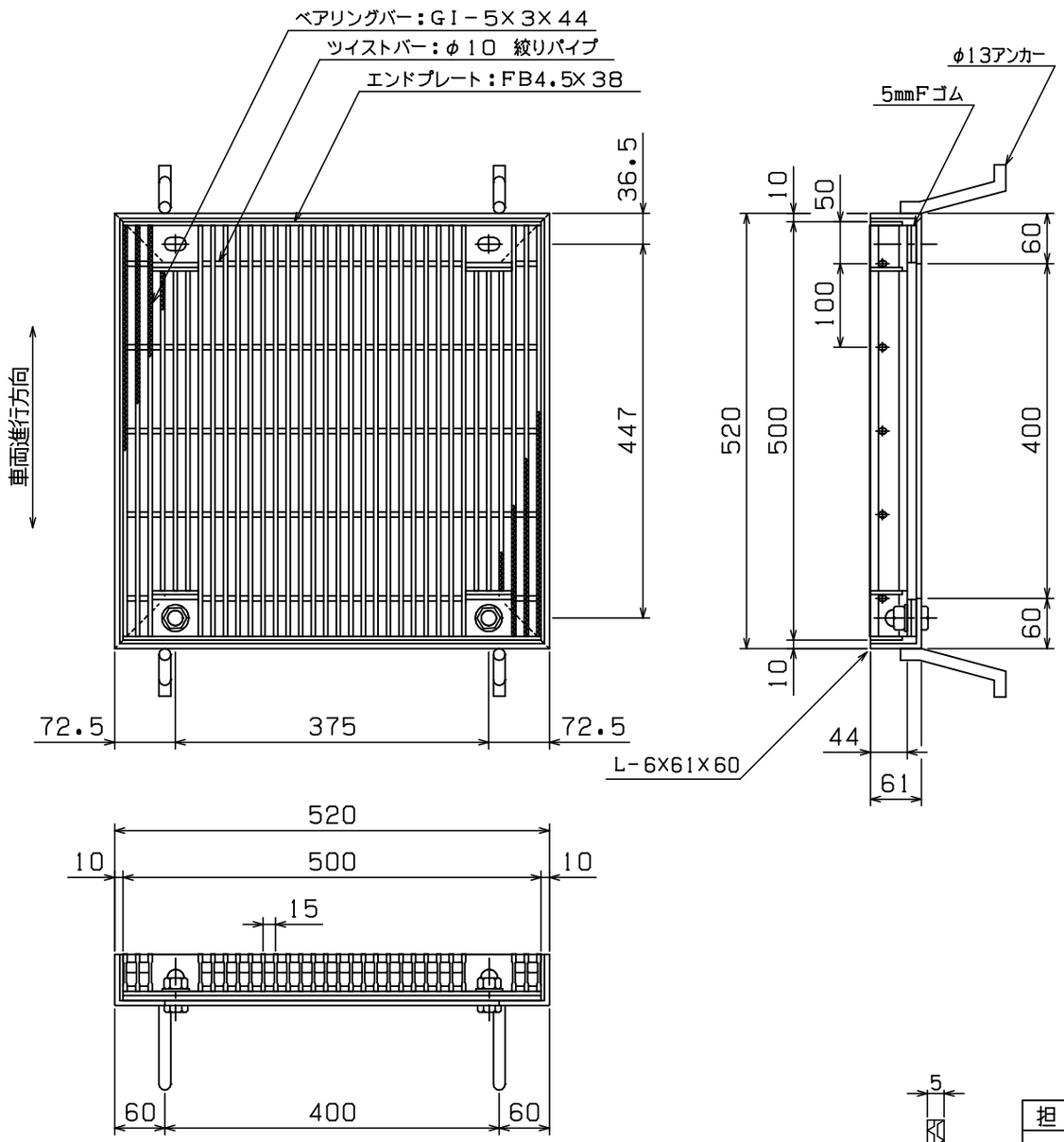

◇ 荷 重 計 算 ◇

設計条件

荷重基準： 鋼道路橋等設計示方書による
荷　　重： T－25 （後輪一輪荷重：10000Kg）
載荷寸法： 500mm×200mm （等分布負載）
許容応力： σb= 18.0Kg／mm^2 （SS400使用）
衝撃係数： i = 0.0
スパン ： L = 400 mm

W ：主部材が支える最大後輪一輪荷重(Kg)
N ：荷重を受ける主部材本数
〔Z〕：主部材断面係数（mm^3）
S ：溝幅方向載荷寸法（mm）

荷重計算

横断溝 （溝幅＞載荷寸法Sの場合）

$$W = \frac{8\sigma b Z}{2L-S} = \frac{8\times 18\times Z}{2\times 400-200} = 0.240\times Z$$

$$Z = N(Z) = 34\times 1.481\times 10^3 = 50.35\times 10^3$$

$$\therefore W = 0.240\times 50.35\times 10^3 = 12.08\times 10^3 \ (Kg)$$

$$T = 0.4^{-1}\times 10^{-3}\times W$$
$$= 0.4^{-1}\times 10^{-3}\times 12.08\times 10^3$$
$$= 30.2 > 25$$

以上より T－ 25 となる

本体重量： 25.1Kg
受枠重量： 12.1Kg

＜表面処理＞
本体：溶融亜鉛メッキ
受枠：黒ペイント塗装

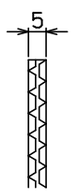

主部材ノンスリップ部詳細

担当	製図	検図	尺度	作図日	工事名
	戸田	伊藤	1／8	'11年11月18日	

図面番号 GTLOJPH44-44B T-25

タイヘイグレーチング
石田鉄工株式会社

図面名称 GTJPH 500X500X44 ゴム付
4L枠 Bタイプ

(P=15)