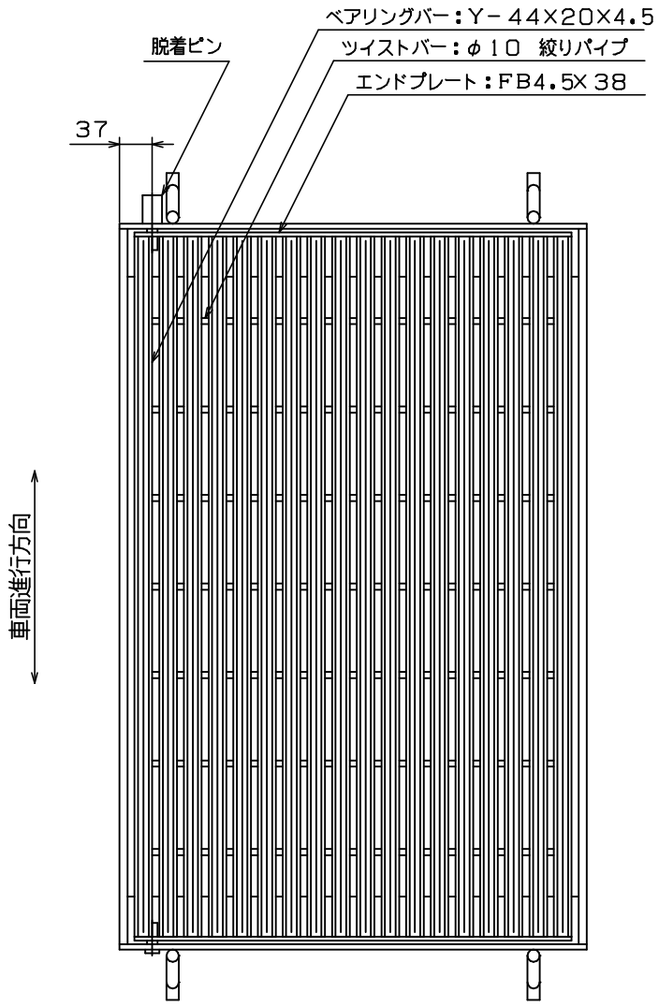

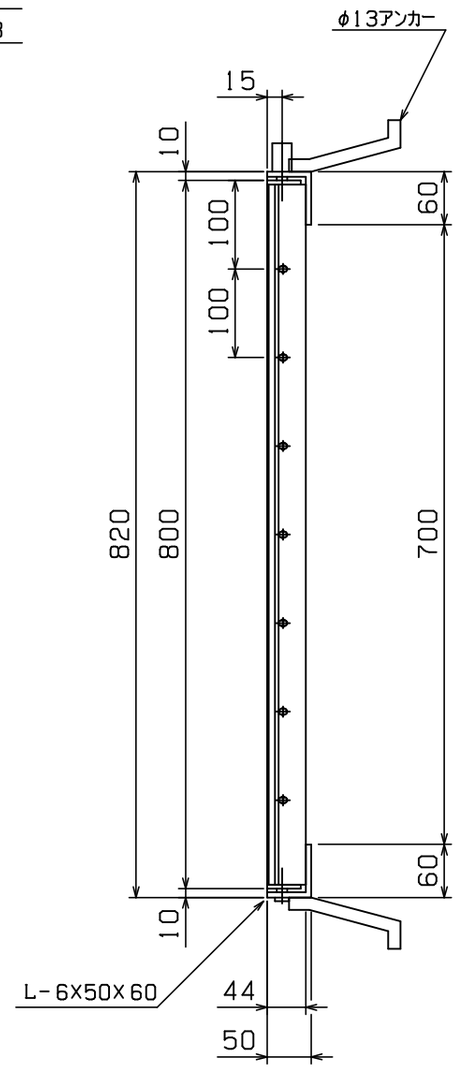

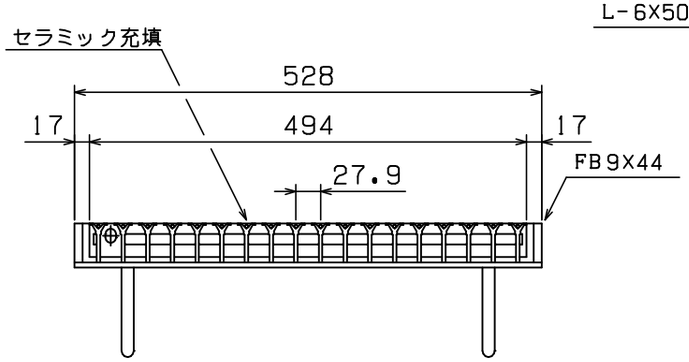

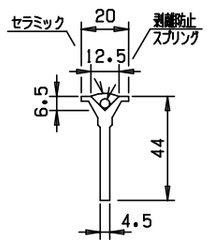

◇ 荷 重 計 算 ◇

設計条件

荷　　重：　T－2（後輪一輪荷重：800Kg）
載荷寸法：　160mm×200mm　（等分布負載）
許容応力：　σb＝ 18.0Kg／mm^2（SS400使用）

スパン　：　L ＝ 700 mm

W　：主部材が支える最大後輪一輪荷重(Kg)
N　：荷重を受ける主部材本数
(Z)：主部材断面係数
S　：溝幅方向載荷寸法

荷重計算

横断溝（溝幅＞載荷寸法Sの場合）

$$W = \frac{8\sigma b Z}{2L-S} = \frac{8\times 18\times Z}{2\times 700-200} = 0.120\times Z$$

$$Z = N\ (Z) = 6\times 2.163\times 10^3 = 12.98\times 10^3$$

$$\therefore W = 0.120\times 12.98\times 10^3 = 1.56\times 10^3\ (Kg)$$

$$T = 0.4^{-1}\times 10^{-3}\times W$$
$$= 0.4^{-1}\times 10^{-3}\times 1.56\times 10^3$$
$$= 3.9 > 2$$

以上より　T－ 2 となる

＜表面処理＞
本体：溶融亜鉛メッキ（セラミック充填）
受枠：黒ペイント塗装

本体重量：29.1Kg
受枠重量：10.8Kg

担当	製図	検図	尺度	作図	工事名
	岡本	戸田	1／8	年 月 日	

図面番号　TYLHC44-57 T-2

タイヘイグレーチング
石田鉄工株式会社

図面名称：TYLHC 800X 494X 44
2L枠 脱着ピン付 110度開閉