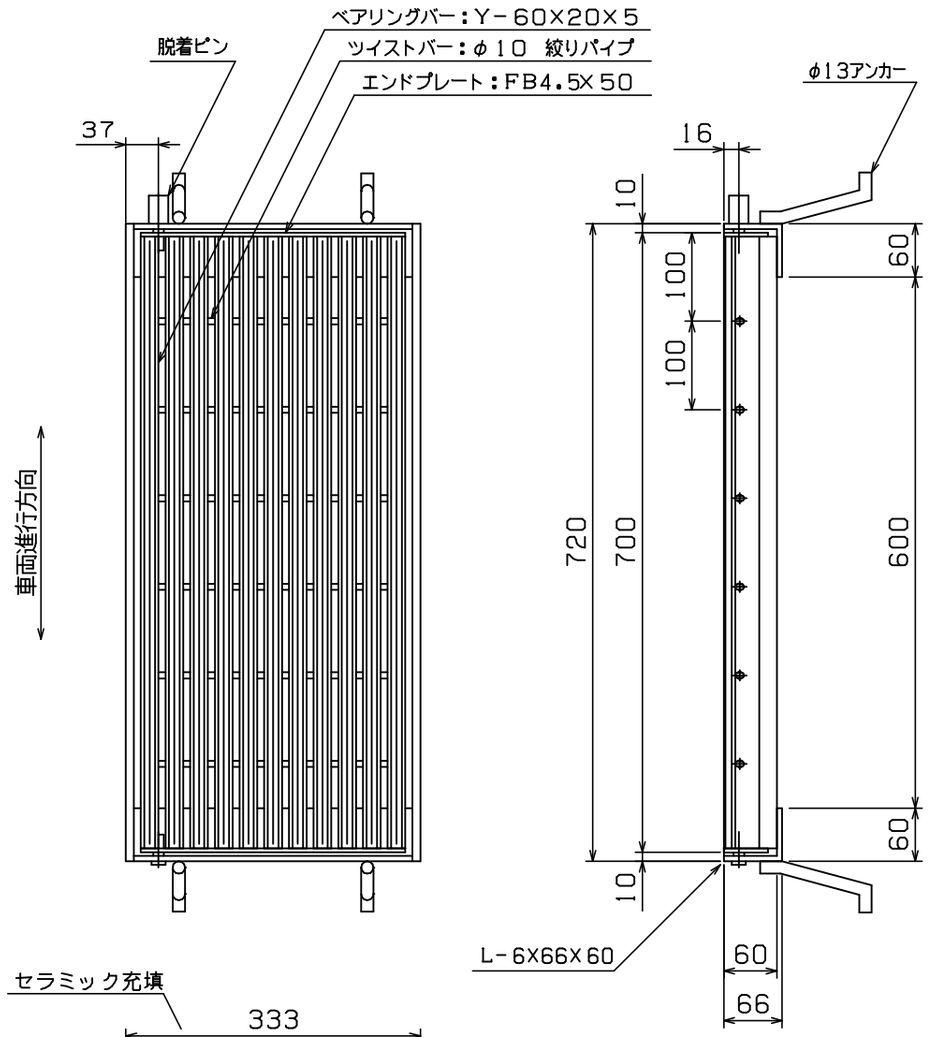

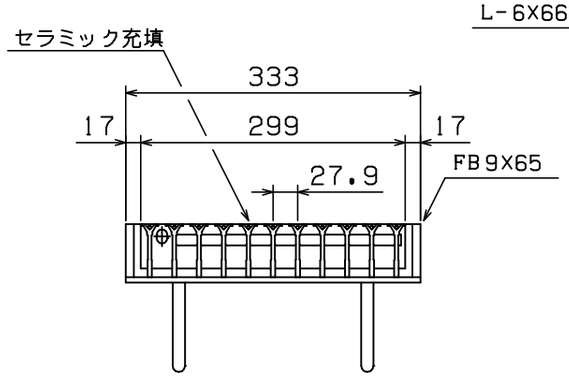

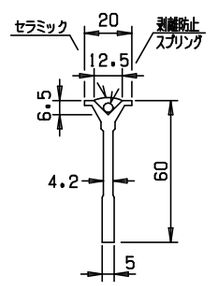

◇ 荷 重 計 算 ◇

設計条件

荷　　重：　T－25 （後輪一輪荷重：10000Kg）
載荷寸法：　500mm×200mm （等分布負載）
許容応力：　σb＝ 18.0Kg／mm^2 （SS400使用）

スパン　：　L ＝ 600 mm

W　：主部材が支える最大後輪一輪荷重(Kg)
N　：荷重を受ける主部材本数
(Z)：主部材断面係数
S　：溝幅方向載荷寸法

荷重計算

横断溝 （溝幅＞載荷寸法Sの場合）

$$W = \frac{8\sigma b Z}{2L-S} = \frac{8\times 18\times Z}{2\times 600-200} = 0.144\times Z$$

$$Z = N\ (Z) = 18\times 3.902\times 10^3 = 70.24\times 10^3$$

$$\therefore W = 0.144\times 70.24\times 10^3 = 10.11\times 10^3\ (Kg)$$

$$T = 0.4^{-1}\times 10^{-3}\times W$$
$$= 0.4^{-1}\times 10^{-3}\times 10.11\times 10^3$$
$$= 25.3 > 25$$

以上より　T－ 25 となる

＜表面処理＞
本体：溶融亜鉛メッキ （セラミック充填）
受枠：黒ペイント塗装

本体重量： 21.2Kg
受枠重量： 10.3Kg

担　当	製　図	検　図	尺　度	作　図
	岡本	戸田	1／8	年　月　日

タイヘイグレーチング
石田鉄工株式会社

工事名

図面番号　TYLHC60-36 T-25

図面名称　TYLHC 700× 299× 60
2L枠 脱着ピン付 110度開閉