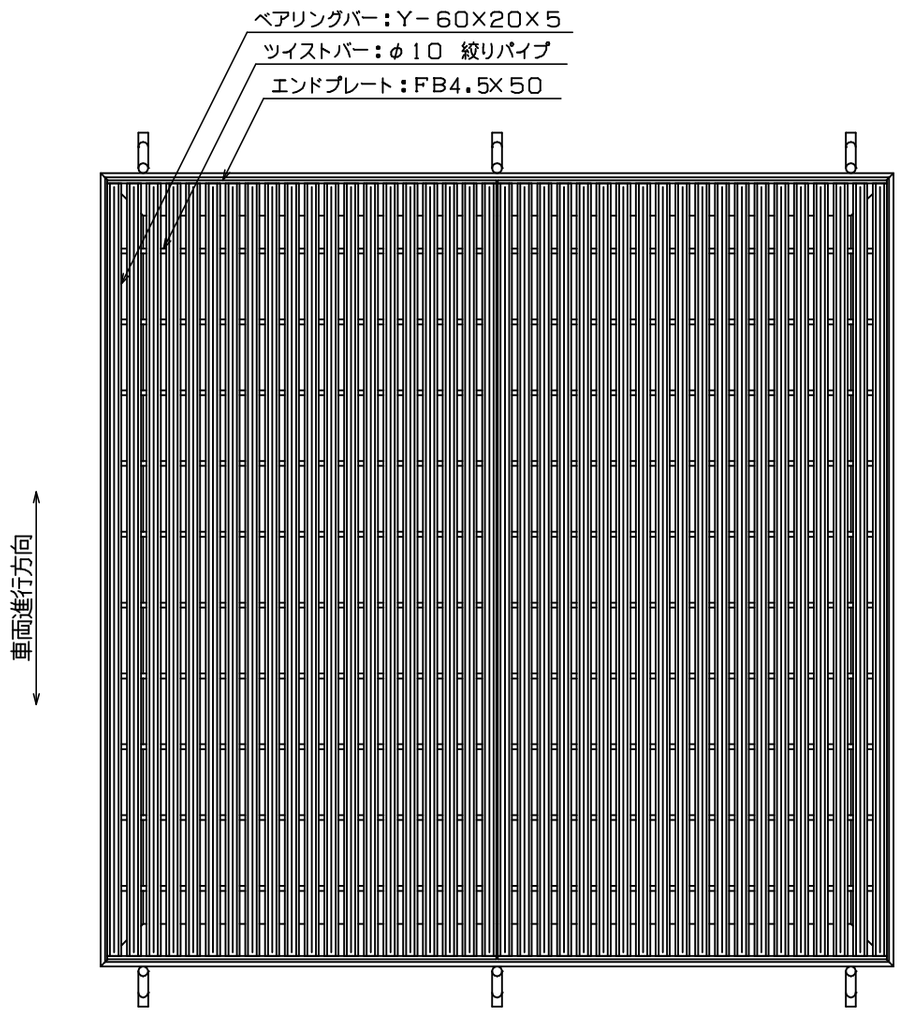

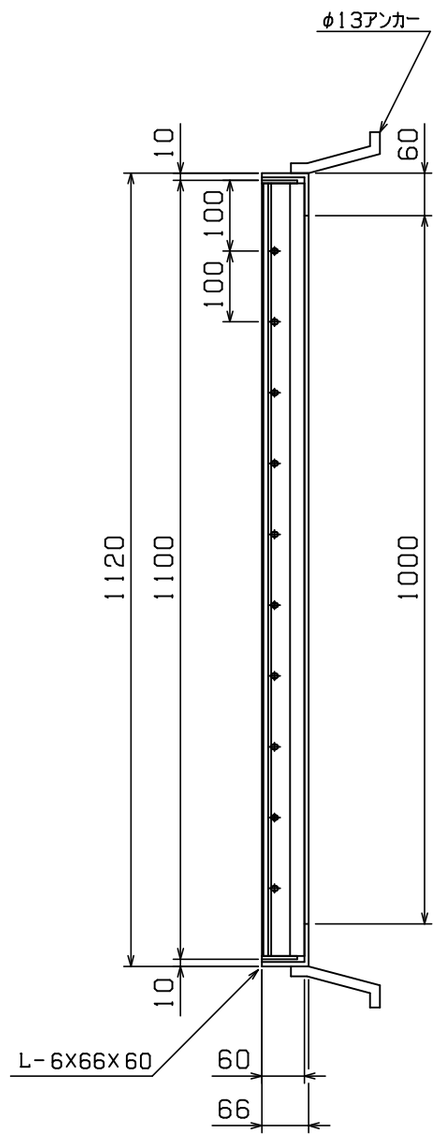

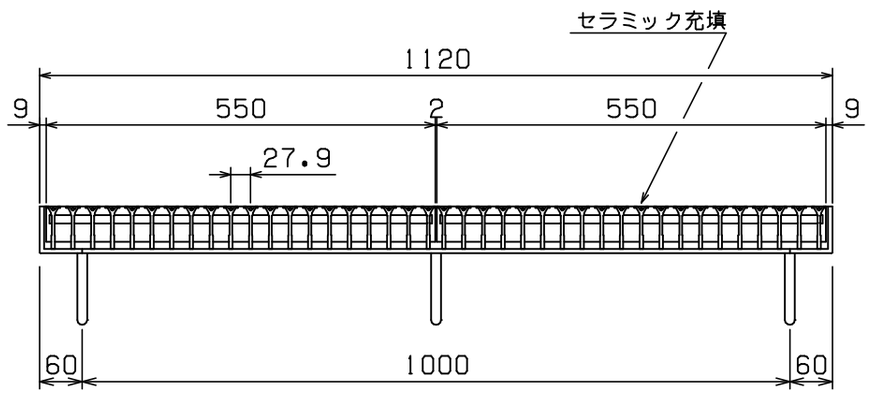

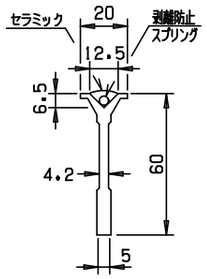

◇ 荷 重 計 算 ◇

設計条件

計算基準： 鋼道路橋等設計示方による
荷　　重： T－6 （後輪一輪荷重：2400Kg）
載荷寸法： 240mm×200mm （等分布負載）
許容応力： σb= 18.0Kg／mm^2 （SS400使用）

スパン ： L ＝ 1000 mm

W ：主部材が支える最大後輪一輪荷重(Kg)
N ：荷重を受ける主部材本数
(Z)：主部材断面係数
S ：溝幅方向載荷寸法

荷重計算

横断溝 （溝幅＞載荷寸法Sの場合）

$$W = \frac{8\sigma b Z}{2L-S} = \frac{8\times 18\times Z}{2\times 1000-200} = 0.080\times Z$$

$$Z = N\ (Z) = 9\times 3.902\times 10^3 = 35.12\times 10^3$$

$$\therefore W = 0.080\times 35.12\times 10^3 = 2.81\times 10^3\ (Kg)$$

$$T = 0.4^{-1}\times 10^{-3}\times W$$
$$= 0.4^{-1}\times 10^{-3}\times 2.81\times 10^3$$
$$= 7.0 > 6$$

以上より T－ 6 となる

重 量
本体： 60.4／60.4kg
受枠： 26.2kg

＜表面処理＞
本体：溶融亜鉛メッキ （セラミック充填）
受枠：黒ペイント塗装

担 当	製 図	検 図	尺 度	作 図
	岡本	戸田	1／10	年 月 日

タイヘイグレーチング
石田鉄工株式会社

工事名

図面番号 TYLOHC60-1010 T-6

図面名称 TYLOHC 1100×(550+550)×60
4L枠