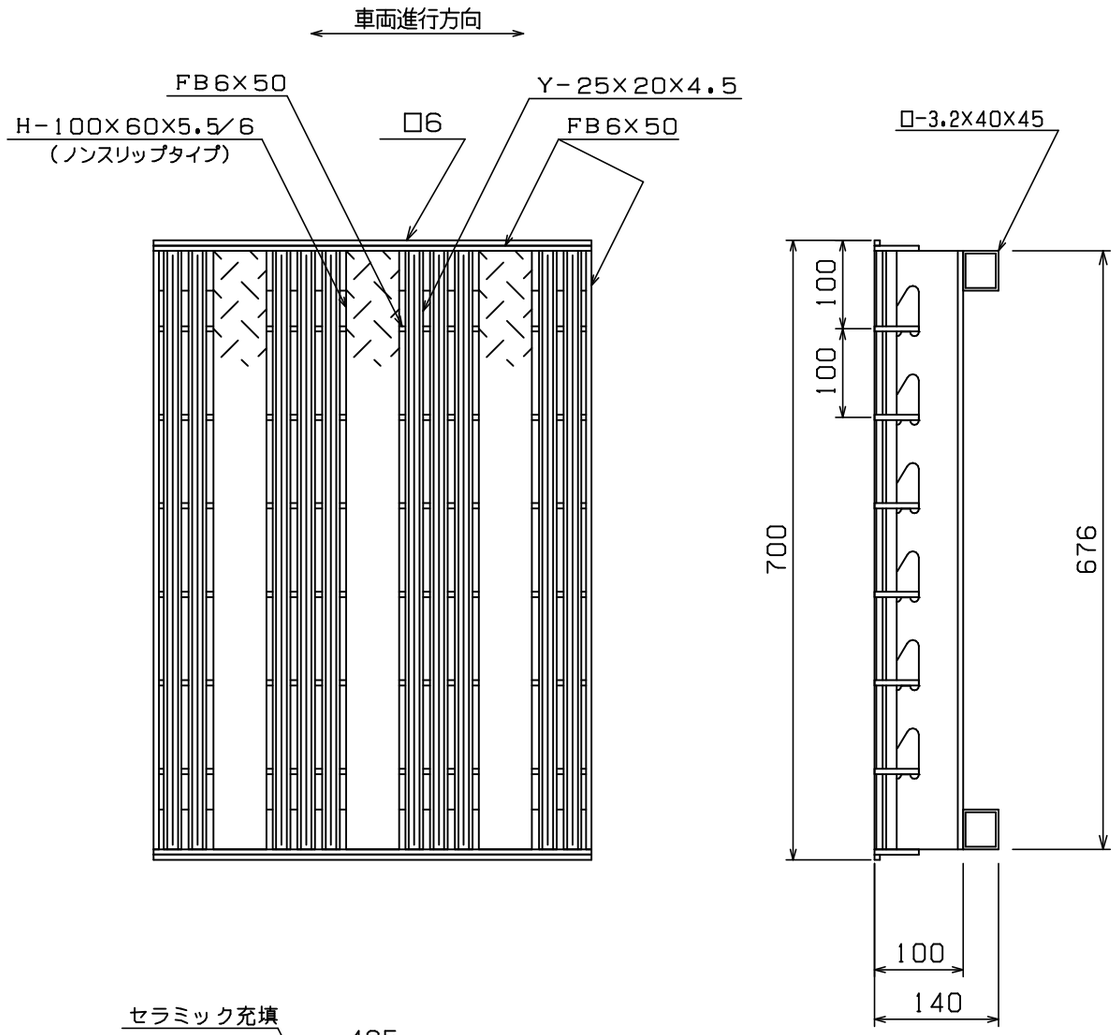


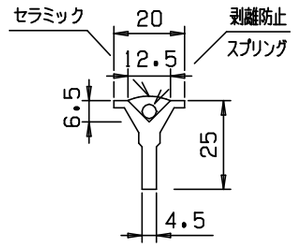


補助部材Yバー部詳細

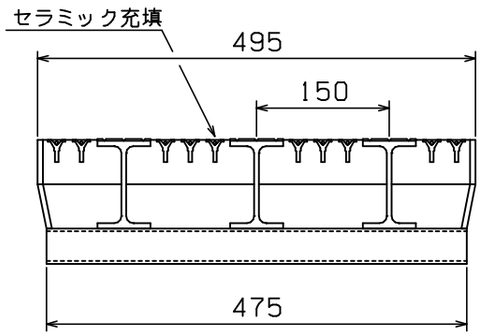


<表面処理>
本体：溶融亜鉛メッキ（セラミック充填）

| 担当 | 製図 | 検図 | 尺度 | 作図 | 工事名 |
|---|---|---|---|---|---|
| | 戸田 | 水谷 | 1／8 | 年 月 日 | |

図面番号 TIB-TYVKHC100-600A T-20

タイヘイグレーチング
石田鉄工株式会社

図面名称 TIB-NS 700×495×100/140
全高：140
Yバー補助部材 細目 角鋼付